KITO
安全作業をクリエイトする

パワーとスピード抜群の小容量《単相》ED、EDX形/《三相》EX形

キトーセレクト®

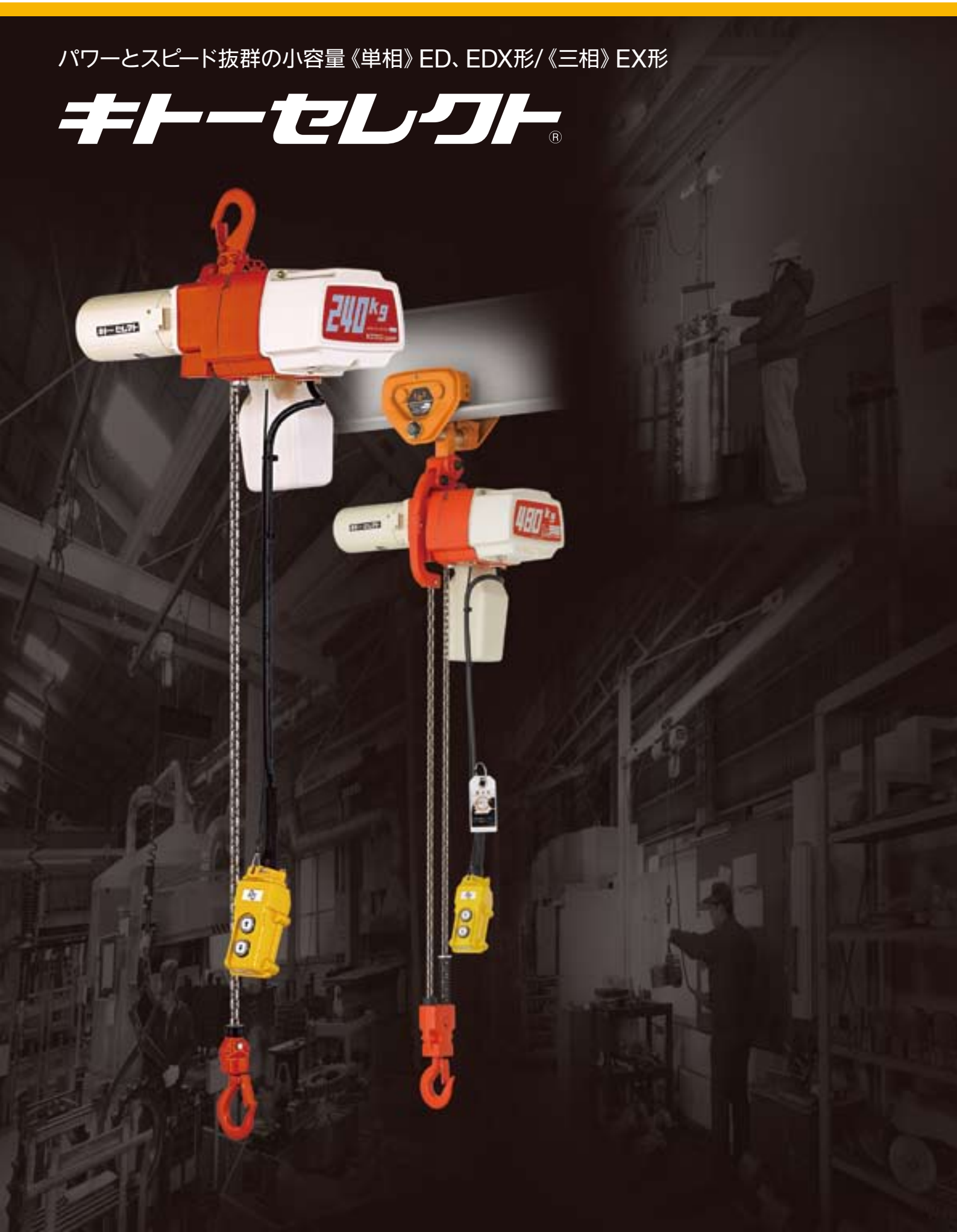

選び方いろいろ。

「キトーセレクト」は、キトー電気チェーンブロックの使いやすさを凝縮した小容量ホイスト。
コンパクトながらもパワーとスピードは抜群、操作も簡単です。
❶電源電圧、❷操作方法、❸定格荷重、❹昇降速度の種類から
さまざまな作業用途、現場環境に合わせた最適な機種をお選びいただけます。

❶ 電源電圧で選ぶ。

家庭用電源で手軽に使える単相100Vタイプ、
商用電源で使える単相200V/220Vタイプ*1、3相200V/220Vタイプ*2
＊1:単相200V（50/60Hz） 220V（60Hz）共通　＊2:3相200V（50/60Hz） 220V（60Hz）共通

❷ 操作方法で選ぶ。

押ボタン式、シリンダ式、無線仕様

❸ 定格荷重で選ぶ。

60kg、100kg、160kg、240kg、480kg

❹ 昇降速度で選ぶ。

1速形、2速形、2速選択形、無段速形

キトー電気チェーンブロック

キトーセレクト®

60kg–480kg
ワイドバリエーション

Contents もくじ

「安全性」「耐久性」について 4
標準仕様/機種一覧表、操作方法および昇降速度の種類 5

製品紹介
▶単相100V(50/60Hz)
◎1速形 ◎2速形 6
◎2速選択形 7
◎2速シリンダ形 ◎無段速シリンダ形 8
◎建築現場用(1速形/2速形) ◎無線仕様(建築現場用2速形専用) 9
▶単相200V(50/60Hz),(220V60Hz)共通
◎1速形 ◎2速形 10
◎2速選択形 ◎2速シリンダ形 ◎無段速シリンダ形 11
▶3相200V(50/60Hz),(220V60Hz)共通
◎1速形 ◎1速シリンダ形 12

キトーセレクトをお使いいただくために
◎シリンダ形の操作方法/速度調整 ◎電源について 13
◎1速形の速度調整 ◎2速選択形の速度調整
◎各種トロリ
オプション
◎アクセサリー ◎ポリエスタースリング小容量タイプ 14
トロリ
◎ミニトロリ(H形用/C形用) ◎レール幅125mm、150mmの場合のトロリ結合 15
◎480kg用トロリ
関連製品・部品
◎ウォール形ジブクレーン ◎L形ジブクレーン 16
◎ウォール形用自立ポール ◎L形用自立ポール
◎125kgピラー形ジブクレーン ◎250kgピラー形ジブクレーン 17
◎125kg/250kgピラー形関節式ジブクレーン ◎アンカー施工
◎サドル(H形サドル/C形サドル) ◎C形ビーム 18
◎C形ビーム用継ぎカナグ ◎一般作業用取付カナグ ◎建築現場用取付カナグ
実例写真 19

キトーセレクトは、事故を未然に防ぐ

「安全性」「耐久性」

を最優先に設計された製品です。

異常荷重発生時の事故を未然に防ぐ!

フリクションクラッチ 上限リミットスイッチ

標準装備

◎フリクションクラッチは、過負荷や地球つり等の
異常荷重発生時に本体、チェーンの破損を未然に防止します。

◎上限リミットスイッチは過巻時に
本体、チェーンへのダメージを未然に防止します。
（EX、EXCは特殊対応で取付可能）

過負荷や地球つりなどの
異常荷重が作用するとモータを
空転させる構造のフリクションクラッチ。
キトー独自開発の機構です。

**キトーセレクトは、
キトー電気チェーンブロック エクセルシリーズ同様、
「安全性」「耐久性」を標準装備しています。**

標準仕様/機種一覧表

形　式	ED（EDH）*1	EDC	EDX	EDXC	EX	EXC
電源電圧	単相 100V 50Hz, 100V 60Hz		単相 200V 50Hz, 200V 60Hz, 220V 60Hz		三相 200V 50Hz, 200V 60Hz, 220V 60Hz	
操作方法	押ボタン スイッチ式	シリンダ スイッチ式	押ボタン スイッチ式	シリンダ スイッチ式	押ボタン スイッチ式	シリンダ スイッチ式
昇降速度の種類	1速形 2速形*2 2速選択形*2	2速形 無段速形	1速形 2速形 2速選択形	2速形 無段速形	1速形	1速形
定格荷重	60～480kg	60～240kg	60～480kg	60～240kg	100kg	
モータ出力	定格荷重　60～100kg：300W 定格荷重 160～480kg：600W				350W	
モータの絶縁	F種					
塗装色	ボディ部/上下フック: マンセル9.5R4.4/14.6　　コントローラカバー/モータ部:マンセル5Y8/1.5					
等　級	M4（JIS B8815：1994）					
保護構造	IP54	IP54 （シリンダ部はIP44、屋内専用）	IP54	IP54 （シリンダ部はIP44、屋内専用）	IP54	IP54 （シリンダ部はIP44、屋内専用）
過巻防止装置	上限リミットスイッチ、フリクションクラッチ				フリクションクラッチ *3	

*1: 形式「EDH」は単相、1速形の長揚程・高頻度仕様品です。
*2: EDH（高頻度）モータの設定はありません。
*3: 特殊対応にて上限リミットスイッチを取付け可能です。

操作方法および昇降速度の種類

1速形	押ボタン操作により、一定速度で昇降するタイプ。 建築現場等で使用可能な揚程15mも標準対応しています。 60～240kgは本体内部ボリュームで速度調整が可能です。 詳しくはP6、P10、P12、P13をご覧ください▶
2速形	押ボタン操作（2段押し込み式）により、高速・低速の2段階速度で昇降します。 建築現場用15m揚程も標準対応です。 押ボタン内のボリュームで速度調整が可能です。 詳しくはP6、P10をご覧ください▶
2速選択形	2速形の機能を持ち、さらにボリューム・スイッチで高速・低速を最適速度に調整が可能です。 詳しくはP7、P11、P13をご覧ください▶
1速シリンダ形	シリンダ・スイッチ操作により、一定速度で昇降します。 詳しくはP12をご覧ください▶
2速シリンダ形	シリンダ・スイッチ操作により、高速・低速の2段階速度で昇降します。 （高速・低速は切替スイッチにて選択） 詳しくはP8、P11、P13をご覧ください▶
無段速シリンダ形	シリンダ・スイッチ操作により、無段速に速度をコントロールして昇降します。 （高速／低速への切替が段階なくスムーズ） 詳しくはP8、P11、P13をご覧ください▶
無線仕様	単相AC100V仕様2速形には、オプションで無線操作があります。 建築現場等で建築資材や用具の運搬、ALCなどの壁材の運搬・取付けがさらに簡単、便利になります。 詳しくはP9をご覧ください▶

使用環境条件

使用温度範囲	-20℃～+40℃
使用湿度範囲	85%RH以下でお使いください。

家庭用電源で使える汎用タイプ。

単相100V 50/60Hz ED/EDH

1速形

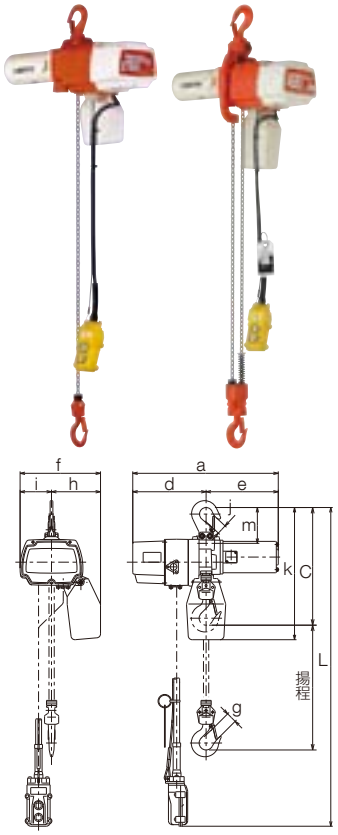

形　式			ED06S	ED10S	ED16S	ED24S	ED48S	高頻度形 EDH06S	高頻度形 EDH10S
定格荷重		(kg)	60	100	160	240	480	60	100
モータ出力		(W)	300		600			300	
時間定格		(min)	15		25		20	50	
反復定格	負荷時間率	(%ED)	20		30			60	
	最大起動頻度	(回/時)	120		180			360	
定格電流		(A)	6		10.5			6	
昇降速度	秒速	(m/s)	0.400	0.250	0.333	0.225	0.112	0.400	0.250
	分速	(m/min)	24	15	20	13.5	6.7	24	15
標準揚程		(m)	3					15	
押ボタンコード長さ：L		(m)	2.5					14.5	
ロードチェーン線径x掛数		(mm)	φ4x1				φ4x2	φ4x1	
質　量		(kg)	11.5		15.5		21	19	
フック間最小距離：C		(mm)	315		330		520	315	
寸　法 (mm)	a		371		428			409	
	d		187		205			187	
	e		184		223			222	
	f		205		219		229	205	
	h		125		135		155	125	
	i		80		84		74	80	
	g		25				24	25	
	j		25				24	25	
	k		340		362		454	450	
	m		92				149	92	

●昇降速度は、定格荷重時における巻上下げ速度の平均的な値です。また、荷重の大小によっても速度は異なります。
●ED06S、ED10S、ED16S、ED24Sは速度調整ボリューム付きで、作業状況にあった速度に変更できます。
●給電キャブタイヤケーブル5mが付いています。(2mm²x3芯、接地線出し2Pプラグ付き)
●標準長さ以外の揚程、押ボタンコードもご相談に応じます。
●チェーンバケットは3m用、6m用、15m用、30m用の4種類があります。但し、480kgは3m用、7.5m用、15m用の3種類となります。
●ミニトロリ結合時のレール下面からシタフック内側までおよびレール下面からバケット下面寸法はC寸法·k寸法より
それぞれ45mm短くなります。

2速形

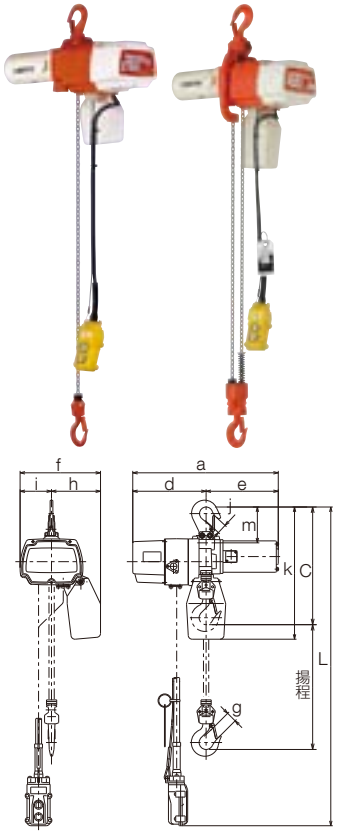

形　式				ED06ST	EDH06ST	ED10ST	EDH10ST	ED16ST	ED24ST	ED48ST
定格荷重			(kg)	60		100		160	240	480
モータ出力			(W)	300				600		
時間定格			(min)	50				25		20
反復定格	負荷時間率		(%ED)	60				30		
	最大起動頻度		(回/時)	360				180		
定格電流			(A)	6				10.5		
昇降速度	秒速	最高速	(m/s)	0.400		0.250		0.333	0.225	0.112
		最低速		0.0667		0.050		0.0667	0.050	0.0333
	分速	最高速	(m/min)	24		15		20	13.5	6.7
		最低速		4		3		4	3	2
標準揚程			(m)	3	15	3	15	3		
押ボタンコード長さ：L			(m)	2.5	14.5	2.5	14.5	2.5		
ロードチェーン線径x掛数			(mm)	φ4x1						φ4x2
質　量			(kg)	12	20.5	12	20.5	16		21
フック間最小距離：C			(mm)	315				330		520
寸　法 (mm)	a			409	428	409	428	428		
	d			187				205		
	e			222				223		
	f			205				219		229
	h			125				135		155
	i			80				84		74
	g			25						24
	j			25						24
	k			340	450	340	450	362		454
	m			92						149

●昇降速度は、定格荷重時における巻上下げ速度の平均的な値です。また、荷重の大小によっても速度は異なります。
●給電キャブタイヤケーブル5mが付いています。(2mm²x3芯、接地線出し2Pプラグ付き)
●標準長さ以外の揚程、押ボタンコードもご相談に応じます。
●チェーンバケットは3m用、6m用、15m用、30m用の4種類があります。但し、480kgは3m用、7.5m用、15m用の3種類となります。
●ミニトロリ結合時のレール下面からシタフック内側までおよびレール下面からバケット下面寸法はC寸法·k寸法より
それぞれ45mm短くなります。

2速選択形

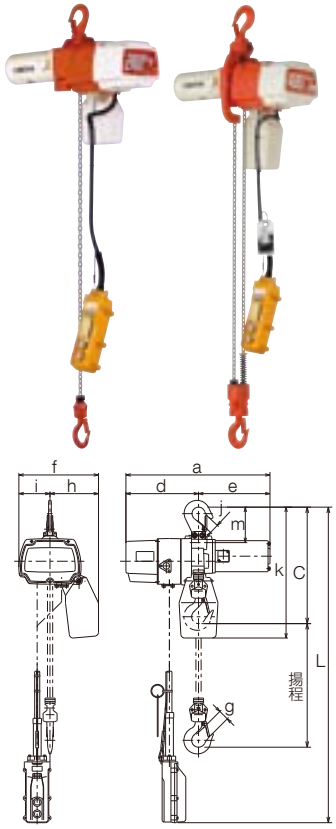

形　式				ED06SD	ED10SD	ED16SD	ED24SD	ED48SD
定格荷重			(kg)	60	100	160	240	480
モータ出力			(W)	300		600		
時間定格			(min)	15		25		20
反復定格	負荷時間率		(%ED)	20		30		
	最大起動頻度		(回/時)	120		180		
定格電流			(A)	6		10.5		
昇降速度	秒速	最高速	(m/s)	0.400	0.250	0.333	0.225	0.112
		最低速		0.025	0.025	0.025	0.0583	0.0333
	分速	最高速	(m/min)	24	15	20	13.5	6.7
		最低速		1.5	1.5	1.5	3.5	2
標準揚程			(m)	3				
押ボタンコード長さ：L			(m)	2.5				
ロードチェーン線径x掛数			(mm)	φ4x1				φ4x2
質　量			(kg)	12		16		21
フック間最小距離：C			(mm)	315		330		520
寸　法 (mm)			a	371		428		
			d	187		205		
			e	184		223		
			f	205		219		229
			h	125		135		155
			i	80		84		74
			g	25				24
			j	25				24
			k	340		362		454
			m	92				149

●昇降速度は、定格荷重時における巻上下げ速度の平均的な値です。また、荷重の大小によっても速度は異なります。
●給電キャブタイヤケーブル5mが付いています。(2mm²x3芯、接地線出し2Pプラグ付き。)
●標準長さ以外の揚程、押ボタンコードもご相談に応じます。
●チェーンバケットは3m用、6m用、15m用、30m用の4種類があります。但し、480kgは3m用、7.5m用、15m用の3種類となります。
●ミニトロリ結合時のレール下面からシタフック内側までおよびレール下面からバケット下面寸法はC寸法·k寸法より
それぞれ45mm短くなります。
●高頻度形もご相談に応じます。

家庭用電源で使える汎用タイプ。シリンダ形とプラグ式押ボタンコードで長揚程対応の建築現場用

単相100V 50/60Hz EDC/ED建築現場用

2速シリンダ形

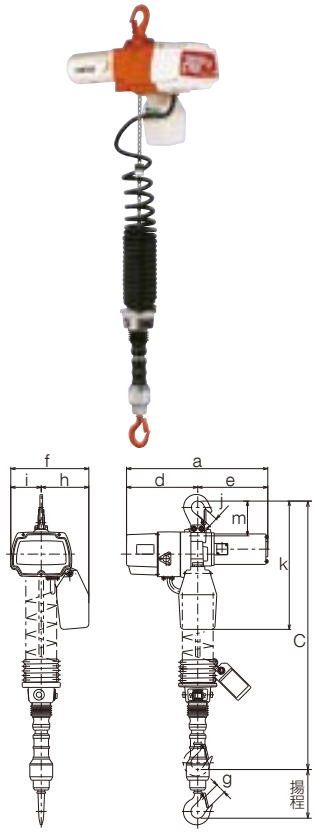

形　式			EDC06SD	EDC10SD	EDC16SD	EDC24SD
定格荷重		(kg)	60	100	160	240
モータ出力		(W)	300		600	
時間定格		(min)	15		25	
反復定格	負荷時間率	(%ED)	20		30	
	最大起動頻度	(回/時)	120		180	
定格電流		(A)	6		10.5	
昇降速度	秒速	最高速 (m/s)	0.400	0.250	0.333	0.225
		最低速	0.025	0.025	0.025	0.0583
	分速	最高速 (m/min)	24	15	20	13.5
		最低速	1.5	1.5	1.5	3.5
標準揚程		(m)	1.8			
ロードチェーン線径x掛数		(mm)	φ4x1			
質　量		(kg)	14.5		18.5	
フック間最小距離：C		(mm)	945		960	
寸　法 (mm)	a		371		428	
	d		187		205	
	e		184		223	
	f		205		219	
	h		125		135	
	i		80		84	
	g		25			
	j		25			
	k		340		362	
	m		92			

●昇降速度は、定格荷重時における巻上下げ速度の平均的な値です。また、荷重の大小によっても速度は異なります。
●給電キャブタイヤケーブル5mが付いています。(2mm²x3芯、接地線出し2Pプラグ付き)
●ミニトロリ結合時のレール下面からシタフック内側までおよびレール下面からバケット下面寸法はC寸法·k寸法よりそれぞれ45mm短くなります。
●シタフックは着脱可能です。

無段速シリンダ形

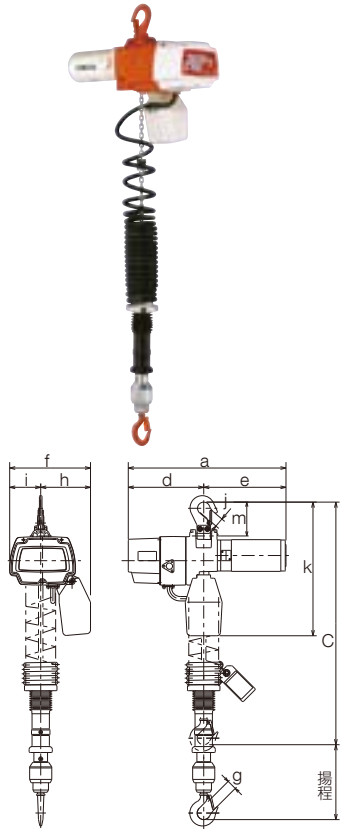

形　式			EDC06SV	EDC10SV	EDC16SV	EDC24SV
定格荷重		(kg)	60	100	160	240
モータ出力		(W)	300		600	
時間定格		(min)	15		25	
反復定格	負荷時間率	(%ED)	20		30	
	最大起動頻度	(回/時)	120		180	
定格電流		(A)	6		10.5	
昇降速度	秒速	最高速～最低速 (m/s)	0.300～0.025	0.183～0.0167	0.250～0.025	0.167～0.0167
	分速	最高速～最低速 (m/min)	18～1.5	11～1	15～1.5	10～1
標準揚程		(m)	1.8			
ロードチェーン線径x掛数		(mm)	φ4x1			
質　量		(kg)	14.5		18.5	
フック間最小距離：C		(mm)	955		970	
寸　法 (mm)	a		371		428	
	d		187		205	
	e		184		223	
	f		205		219	
	h		125		135	
	i		80		84	
	g		25			
	j		25			
	k		340		362	
	m		92			

●昇降速度は、定格荷重時における巻上下げ速度の平均的な値です。また、荷重の大小によっても速度は異なります。
●給電キャブタイヤケーブル5mが付いています。(2mm²x3芯、接地線出し2Pプラグ付き)
●ミニトロリ結合時のレール下面からシタフック内側までおよびレール下面からバケット下面寸法はC寸法·k寸法よりそれぞれ45mm短くなります。
●シタフックは着脱可能です。

建築現場用（1速形/2速形）

建築資材や用具の運搬、ALCなど壁材の運搬・取付けなどで活躍する建築現場用。
把手付だから持ち運びに便利。長揚程対応のプラグ式押ボタンコード標準仕様。

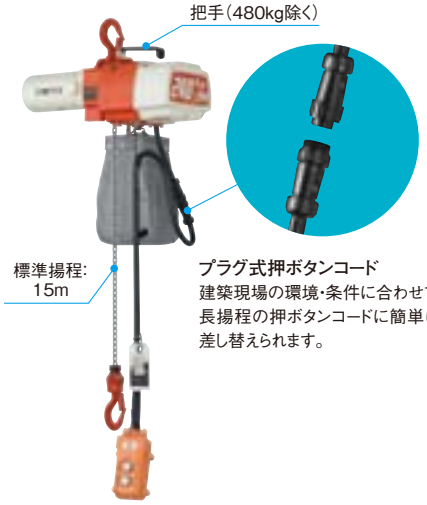

プラグ式押ボタンコード
建築現場の環境・条件に合わせて、長揚程の押ボタンコードに簡単に差し替えられます。

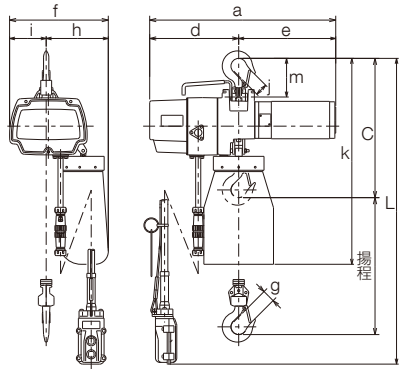

形式				1速形			2速形		
形式				ED16S	ED24S	ED48S	ED16ST	ED24ST	ED48ST
定格荷重			(kg)	160	240	480	160	240	480
モータ出力			(W)	600			600		
時間定格			(min)	25		20	25		20
反復定格	負荷時間率		(%ED)	30			30		
反復定格	最大起動頻度		(回/時)	180			180		
定格電流			(A)	10.5			10.5		
昇降速度	秒速	最高速	(m/s)	0.333	0.225	0.112	0.333	0.225	0.112
昇降速度	秒速	最低速	(m/s)				0.0667	0.050	0.0333
昇降速度	分速	最高速	(m/min)	20	13.5	6.7	20	13.5	6.7
昇降速度	分速	最低速	(m/min)				4	3	2
標準揚程			(m)	15			15		
押ボタンコード長さ：L			(m)	14.5			14.5		
ロードチェーン線径x掛数			(mm)	φ4x1		φ4x2	φ4x1		φ4x2
質量			(kg)	22		33.5	23.5		33.5
フック間最小距離：C			(mm)	330		535	330		535
寸法（mm）	a			428			428		
寸法（mm）	d			205			205		
寸法（mm）	e			223			223		
寸法（mm）	f			219		229	219		229
寸法（mm）	h			135		155	135		155
寸法（mm）	i			84		74	84		74
寸法（mm）	g			25		24	25		24
寸法（mm）	j			27		32	27		32
寸法（mm）	k			475		635	475		635
寸法（mm）	m			89		160	89		160

●昇降速度は、定格荷重時における巻上下げ速度の平均的な値です。また、荷重の大小によっても速度は異なります。
●給電キャブタイヤケーブル5mが付いています。（2mm²x3芯、接地線出し2Pプラグ付き。）
●揚程、押ボタンコード長さは標準以外の長さもご相談に応じます。
●押ボタンコード一式（長さ14.5m）は、プラグ付でソケット（本体側）への差し込み着脱方式です。

ED無線仕様　160kg/240kg 建築現場用 2速形専用

押ボタンコードが使いにくい現場で遠距離操作が可能な建築現場用無線仕様。

◎およそ30m以内*1の範囲で遠距離操作ができます。
◎高速・低速の二段切替え（2段押し込み式）で位置合わせも簡単です。
◎切替えスイッチで、押ボタンコードとの併用操作も可能です。

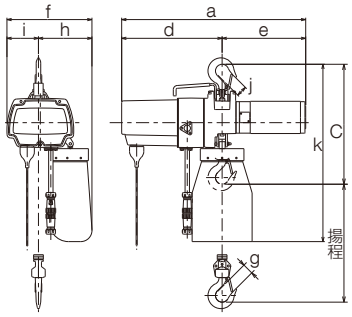

仕様諸元

周波数	246～250MHz帯
到達距離	30m以内*1
識別符号	周波数6波×アドレス各16: IDコード96通り *2
送信出力	微弱電波（免許不要）
送信機寸法	L131×W61×H27mm
送信機質量	約130g（電池含む）
使用温度範囲	−10℃～+40℃
充電時間	約15時間（付属の充電アダプターにて）
オプション	送信機（予備）・押ボタンコード一式・電池パック・ソフトケース

*1:周囲の電波環境により、著しく低下する場合があります。
*2:2台以上を30mの範囲内で同時操作する時は、IDコードが異なっても正常に作動しない場合がありますのでご相談ください。

形式				EDM16ST	EDM24ST
定格荷重			(kg)	160	240
モータ出力			(W)	600	
時間定格			(min)	25	
反復定格	負荷時間率		(%ED)	30	
反復定格	最大起動頻度		(回/時)	180	
定格電流			(A)	10.5	
昇降速度	秒速	最高速	(m/s)	0.333	0.225
昇降速度	秒速	最低速	(m/s)	0.0667	0.0500
昇降速度	分速	最高速	(m/min)	20	13.5
昇降速度	分速	最低速	(m/min)	4	3
標準揚程			(m)	15	
ロードチェーン線径x掛数			(mm)	φ4x1	
質量			(kg)	21	
フック間最小距離：C			(mm)	330	
寸法（mm）	a			491	
寸法（mm）	d			268	
寸法（mm）	e			223	
寸法（mm）	f			227	
寸法（mm）	h			143	
寸法（mm）	i			84	
寸法（mm）	g			25	
寸法（mm）	j			27	
寸法（mm）	k			474	

●給電キャブタイヤケーブル5mが付いています。（2mm²x3芯、接地線出し2Pプラグ付き。）
●押ボタンコード一式（長さ14.5m）は、プラグ付でソケット（本体側）への差し込み着脱方式です。（オプション）
●昇降速度は、定格荷重時における巻上下速度の平均的な値です。また荷重の大小によっても速度は異なります。
●揚程（ロードチェーン）の長さはそれぞれ標準以外の長さもご相談に応じます。

商用電源でよりパワフルに使える単相200V

単相200V 50/60Hz 220V 60Hz 共通 EDX/EDXC

1速形

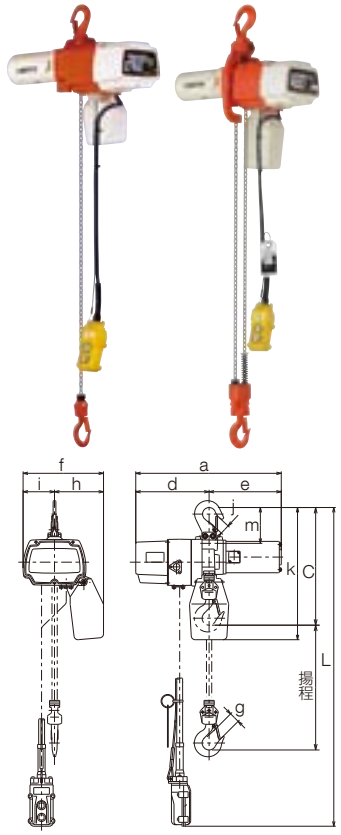

形　式			EDX06S	EDX10S	EDX16S	EDX24S	EDX48S
定格荷重		(kg)	60	100	160	240	480
モータ出力		(W)	300		600		
時間定格		(min)	20				
反復定格	負荷時間率	(%ED)	30				
	最大起動頻度	(回/時)	180				
定格電流		(A)	3		5		
昇降速度	秒速	(m/s)	0.300	0.183	0.250	0.167	0.0833
	分速	(m/min)	18	11	15	10	5
標準揚程		(m)	3				
押ボタンコード長さ：L		(m)	2.5				
ロードチェーン線径x掛数		(mm)	φ4x1				φ4x2
質　量		(kg)	11.5		15.5		21
フック間最小距離：C		(mm)	315		330		520
寸　法 (mm)	a		364		428		
	d		187		205		
	e		177		223		
	f		205		219		229
	h		125		135		155
	i		80		84		74
	g		25				24
	j		25				24
	k		340		362		454
	m		92				149

●昇降速度は、定格荷重時における巻上下速度の平均的な値です。また荷重の大小によっても速度は異なります。
●ED06S、ED10S、ED16S、ED24Sは速度調整ボリューム付きで、作業状況にあった速度に変更できます。
●給電キャブタイヤケーブル2mm²×3芯×5m(プラグは付いていません)。
●標準長さ以外の揚程、押ボタンコードの長さもご相談に応じます。
●チェーンバケットは3m用、6m用、15m用、30m用の4種類があります。但し、480kgは3m用、7.5m用、15m用の3種類となります。
●ミニトロリ結合時のレール下面からシタフック内側までおよびレール下面からバケット下面寸法はC寸法·k寸法より
それぞれ45mm短くなります。

2速形

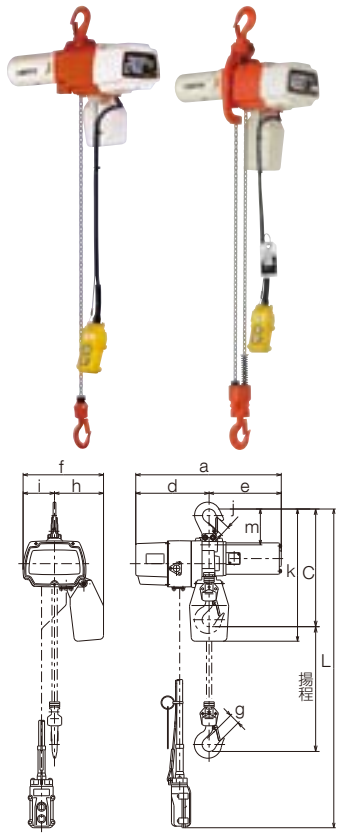

形　式				EDX06ST	EDX10ST	EDX16ST	EDX24ST	EDX48ST
定格荷重			(kg)	60	100	160	240	480
モータ出力			(W)	300		600		
時間定格			(min)	20				
反復定格	負荷時間率		(%ED)	30				
	最大起動頻度		(回/時)	180				
定格電流			(A)	3		5		
昇降速度	秒速	最高速	(m/s)	0.300	0.183	0.250	0.167	0.0833
		最低速		0.0533	0.040	0.0533	0.040	0.0333
	分速	最高速	(m/min)	18	11	15	10	5
		最低速		3.2	2.4	3.2	2.4	2
標準揚程			(m)	3				
押ボタンコード長さ：L			(m)	2.5				
ロードチェーン線径x掛数			(mm)	φ4x1				φ4x2
質　量			(kg)	12		16		21
フック間最小距離：C			(mm)	315		330		520
寸　法 (mm)	a			364		428		
	d			187		205		
	e			177		223		
	f			205		219		229
	h			125		135		155
	i			80		84		74
	g			25				24
	j			25				24
	k			340		362		454
	m			92				149

●昇降速度は、定格荷重時における巻上下速度の平均的な値です。また荷重の大小によっても速度は異なります。
●給電キャブタイヤケーブル2mm²×3芯×5m(プラグは付いていません)。
●標準長さ以外の揚程、押ボタンコードの長さもご相談に応じます。
●チェーンバケットは3m用、6m用、15m用、30m用の4種類があります。但し、480kgは3m用、7.5m用、15m用の3種類となります。
●ミニトロリ結合時のレール下面からシタフック内側までおよびレール下面からバケット下面寸法はC寸法·k寸法より
それぞれ45mm短くなります。

2速選択形

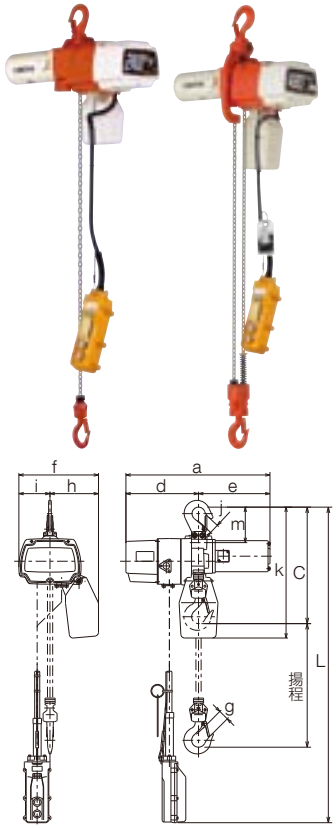

形　式				EDX06SD	EDX10SD	EDX16SD	EDX24SD	EDX48SD
定格荷重			(kg)	60	100	160	240	480
モータ出力			(W)	300		600		
時間定格			(min)	20				
反復定格	負荷時間率		(%ED)	30				
	最大起動頻度		(回/時)	180				
定格電流			(A)	3		5		
昇降速度	秒速	最高速	(m/s)	0.300	0.183	0.250	0.167	0.0833
		最低速		0.0533	0.040	0.0533	0.040	0.0333
	分速	最高速	(m/min)	18	11	15	10	5
		最低速		3.2	2.4	3.2	2.4	2
標準揚程			(m)	3				
押ボタンコード長さ：L			(m)	2.5				
ロードチェーン線径x掛数			(mm)	φ4x1				φ4x2
質　量			(kg)	12		16		21
フック間最小距離：C			(mm)	315		330		520
寸　法（mm）			a	364		428		
			d	187		205		
			e	177		223		
			f	205		219		229
			h	125		135		155
			i	80		84		74
			g	25				24
			j	25				24
			k	340		362		454
			m	92				149

●昇降速度は、定格荷重時における巻上下速度の平均的な値です。また荷重の大小によっても速度は異なります。
●給電キャブタイヤケーブル2mm²×3芯×5m（プラグは付いていません）。
●標準長さ以外の揚程、押ボタンコードの長さもご相談に応じます。
●チェーンバケットは3m用、6m用、15m用、30m用の4種類があります。但し、480kgは3m用、7.5m用、15m用の3種類となります。
●ミニトロリ結合時のレール下面からシタフック内側までおよびレール下面からバケット下面寸法はC寸法·k寸法より
それぞれ45mm短くなります。

2速シリンダ形
無段速シリンダ形

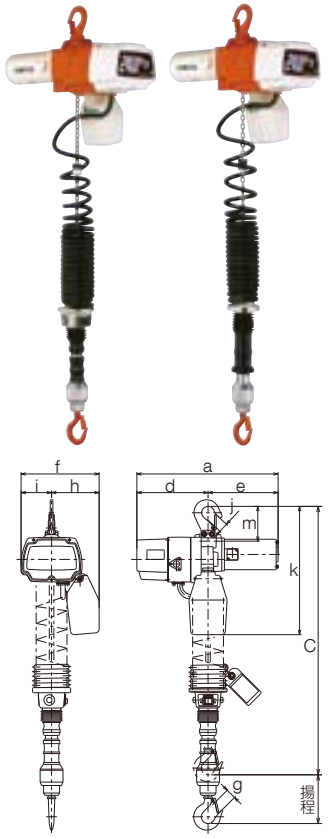

形　式				2速シリンダ形				無段速シリンダ形			
				EDXC06SD	EDXC10SD	EDXC16SD	EDXC24SD	EDXC06SV	EDXC10SV	EDXC16SV	EDXC24SV
定格荷重			(kg)	60	100	160	240	60	100	160	240
モータ出力			(W)	300		600		300		600	
時間定格			(min)	20				20			
反復定格	負荷時間率		(%ED)	30				30			
	最大起動頻度		(回/時)	180				180			
定格電流			(A)	3		5		3		5	
昇降速度	秒速	最高速	(m/s)	0.300	0.183	0.250	0.167	0.200～	0.117～	0.167～	0.100～
		最低速		0.0533	0.040	0.0533	0.040	0.025	0.0167	0.025	0.0167
	分速	最高速	(m/min)	18	11	15	10	12～1.5	7～1	10～1.5	6～1
		最低速		3.2	2.4	3.2	2.4				
標準揚程			(m)	1.8				1.8			
ロードチェーン線径x掛数			(mm)	φ4x1				φ4x1			
質　量			(kg)	14.5		18.5		15		19	
フック間最小距離：C			(mm)	945		960		955		970	
寸　法（mm）			a	364		428		364		428	
			d	187		205		187		205	
			e	177		223		177		223	
			f	205		219		205		219	
			h	125		135		125		135	
			i	80		84		80		84	
			g	25				25			
			j	25				25			
			k	340		362		340		362	
			m	92				92			

●昇降速度は、定格荷重時における巻上下速度の平均的な値です。また荷重の大小によっても速度は異なります。
●給電キャブタイヤケーブル2mm²×3芯×5m（プラグは付いていません）。
●標準長さ以外の揚程、押ボタンコードの長さもご相談に応じます。
●60kg～240kgまでの1速形および2速形のチェーンバケットは3m用、6m用、15m用、30m用の4種類があります。
ただし、480kgの1速形および2速形のチェーンバケットは3m用、7.5m用、15m用の3種類となります。
●ミニトロリ結合時のレール下面からシタフック内側までおよびレール下面からバケット下面寸法はC寸法·k寸法より
それぞれ45mm短くなります。
●シタフックは着脱可能です。

3相商用電源で高速パワフル、しかも軽量コンパクト

3相200V 50/60Hz 220V 60Hz 共通 EX/EXC

1速形

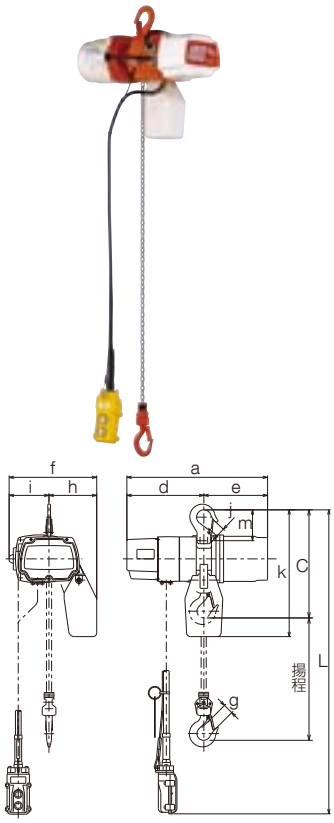

形　式			EX10S
定格荷重		(kg)	100
モータ出力		(W)	350
時間定格		(min)	40
反復定格	負荷時間率	(%ED)	40
	最大起動頻度	(回/時)	240
定格電流		(A)	2.9(200V/50Hz) 2.6(200V/60Hz) 2.7(220V/60Hz)
昇降速度	秒速	(m/s)	0.300(50Hz) 0.358(60Hz)
	分速	(m/min)	18.0(50Hz) 21.5(60Hz)
標準揚程		(m)	3
オシボタンコード長さ：L		(m)	2.5
ロードチェーン線径x掛数		(mm)	φ4x1
質　量		(kg)	21.5
フック間最小距離：C		(mm)	285
寸　法 (mm)		a	371
		d	203
		e	168
		f	231
		h	126
		i	105
		g	25
		j	25
		k	334
		m	81

●給電キャブタイヤケーブル1.25mm²×4芯×5m付。
●昇降速度は、定格荷重における巻上下速度の平均的な値です。
●標準長さ以外の揚程、押ボタンコードの長さもご相談に応じます。
●ミニトロリ結合時のレール下面からシタフック内側までおよびレール下面からバケット下面寸法はC寸法·k寸法よりそれぞれ45mm短くなります。

1速シリンダ形

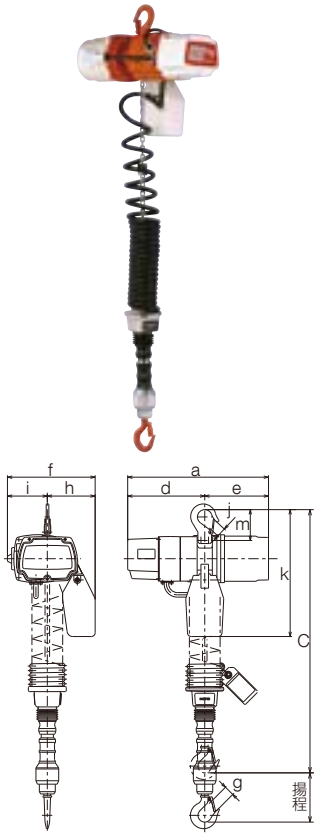

形　式			EXC10S
定格荷重		(kg)	100
モータ出力		(W)	350
時間定格		(min)	40
反復定格	負荷時間率	(%ED)	40
	最大起動頻度	(回/時)	240
定格電流		(A)	2.9(200V/50Hz) 2.6(200V/60Hz) 2.7(220V/60Hz)
昇降速度	秒速	(m/s)	0.300(50Hz) 0.358(60Hz)
	分速	(m/min)	18.0(50Hz) 21.5(60Hz)
標準揚程		(m)	1.8
ロードチェーン線径x掛数		(mm)	φ4x1
質　量		(kg)	24
フック間最小距離：C		(mm)	930
寸　法 (mm)		a	371
		d	203
		e	168
		f	231
		h	126
		i	105
		g	25
		j	25
		k	334
		m	81

●給電キャブタイヤケーブル1.25mm²×4芯×5m付。
●昇降速度は、定格荷重における巻上下速度の平均的な値です。
●標準長さ以外の揚程、押ボタンコードの長さもご相談に応じます。
●ミニトロリ結合時のレール下面からシタフック内側までおよびレール下面からバケット下面寸法はC寸法·k寸法よりそれぞれ45mm短くなります。
●シタフックは着脱可能です。

シリンダ形の操作方法/速度調整

シリンダ形は片手で操作ができるので組立、型合わせ作業などに最適です。

握り部を握りながら親指で操作部を上下にスライドすると作動します。
ワンタッチで高速・低速の切替が可能で
左右それぞれの調整用ツマミで最適な速度調整ができます。

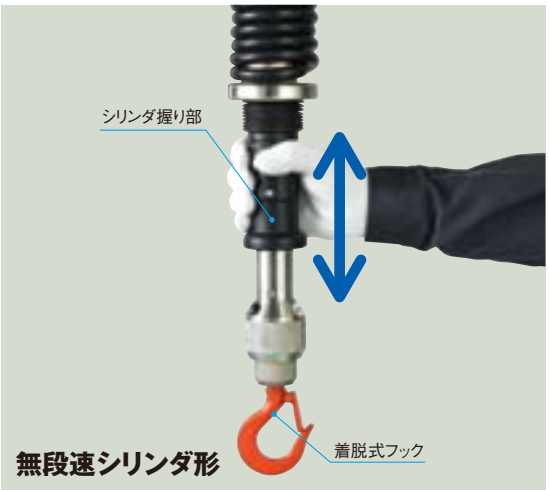

握り部を握ったまま上下にスライドすると作動します。
上下の移動量で無段階の速度コントロールが可能です。

電源について

使用場所を選ばない、家庭用電源単相100V(50/60Hz)で使用可能。

家庭用電源で使えます。　単相100V(50/60Hz)

各種トロリ

◎詳しくはP14をご覧ください。

キトーセレクトは各種レール幅に対応するトロリをご用意しています。

◎ミニトロリ H形用

◎プレントロリ(TSP)

◎480kg用プレントロリ(TSP)

◎ミニトロリ C形用

1速形の速度調整

昇降速度が約半分まで低速に調整できます。

◎変更可能機種《1速形》 ED06S、ED10S、ED16S、ED24S、
EDX06S、EDX10S、EDX16S、EDX24S

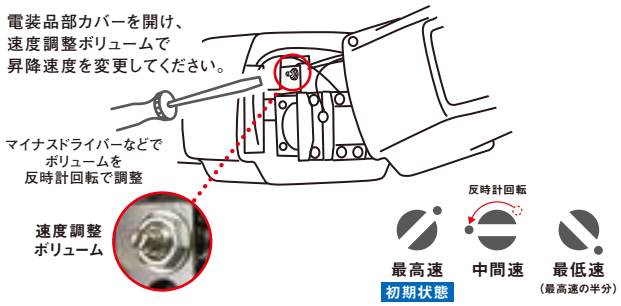

◎感電の恐れがあります。必ず電源を遮断してから電装品部カバーを開けてください。
◎速度調整が終了したら、必ず電装品部カバーを閉めてください。

2速選択形の速度調整

調整用ツマミで最適な速度調整ができます。

オプション

アクセサリー

建築現場用フック

2種類の荷を同時につり上げる場合
（シタフックに装着）

足場単管などにセレクトを掛ける場合
（ウエフックに装着）

いかり形フック

◎記号:AHA
（建築現場用/max100kg）

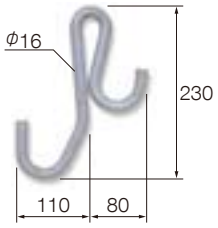

O形フック

◎記号:AHO
（建築現場用/max250kg）

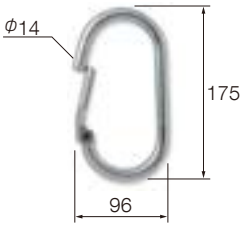

給電ケーブル用ツリテ

H形用ケーブルツリテ

◎記号:AHT
（レール幅:50,75,100mm）

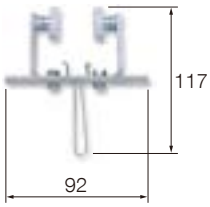

C形用ケーブルツリテ

◎記号:AHC

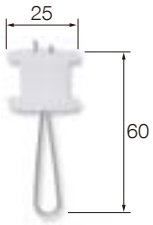

着脱カナグと着脱フック

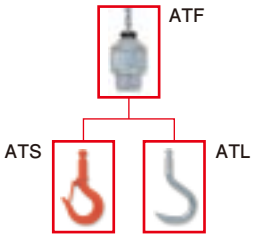

着脱カナグ

◎記号:ATF（max250kg）
※ロードチェーンおよびクッションラバーは除く

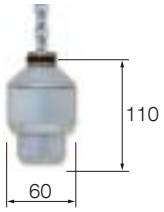

着脱用標準フック

◎記号:ATS（max250kg）

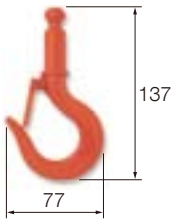

着脱用L形フック

◎記号:ATL（max60kg）

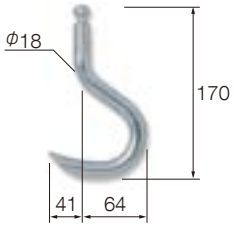

クサリバネ

上限リミットスイッチを
頻繁に使用する場合

クサリバネ

◎記号:ACS

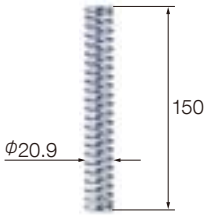

ポリエスタースリング小容量タイプ

BWL形スリング ◎ベルト幅:20mm（淡緑色）

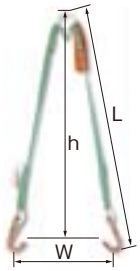

BWL-A
◎フックA付

BWL-B
◎木箱フック付

BWL-C
◎コンテナフック付

スリング長さ:L(m)	使用荷重(kgf)	つり角度	つり荷寸法(mm)	
			W	h
0.4	250	60°	400	約350
	210	90°	560	約290
	150	120°	690	約200
0.6	250	60°	600	約520
	210	90°	840	約430
	150	120°	1030	約300
0.8	250	60°	800	約700
	210	90°	1130	約570
	150	120°	1380	約400

●上記以外のスリング長さでも、ご用命に応じます。

BCL形スリング ◎基本使用荷重:300kgf

◎ベルト幅:20mm（淡緑色）

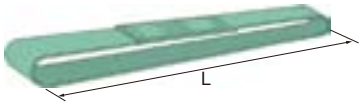

リミットサイン付

ベルトに赤色の芯糸が織り込んであり、損傷により芯糸が見えたら使用限界です。

スリング長さ:L(m)	0.5	1	1.5	2

●上記以外のスリング長さでも、0.5m間隔でご用命に応じます。

ミニトロリ

H形用 ◎形式:TMH25(ツリテ2ヶ付/max250kg/質量1.9kg)

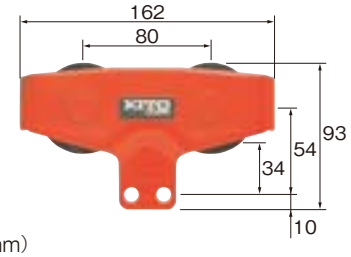

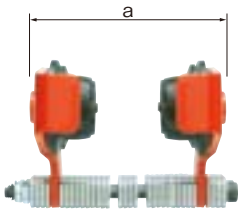

(mm)

レール幅	a	最小回転半径
50	94	
60	104	
75＊	119	600
90	134	
100＊	144	

＊:Iビーム使用可能

C形用 ◎形式:TMC25(ツリテ2ヶ付/max250kg/質量0.5kg)

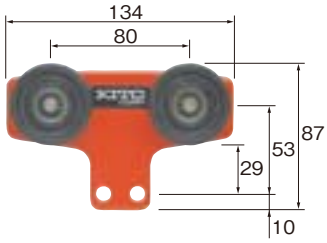

レール幅125mm、150mmの場合のトロリ結合

◎定格荷重 60kg～240kg

※480kg用トロリは下記をご覧ください。

◎プレントロリ(TSP)

480kg用トロリ プレントロリ(TSP)/ギヤードトロリ(TSG)

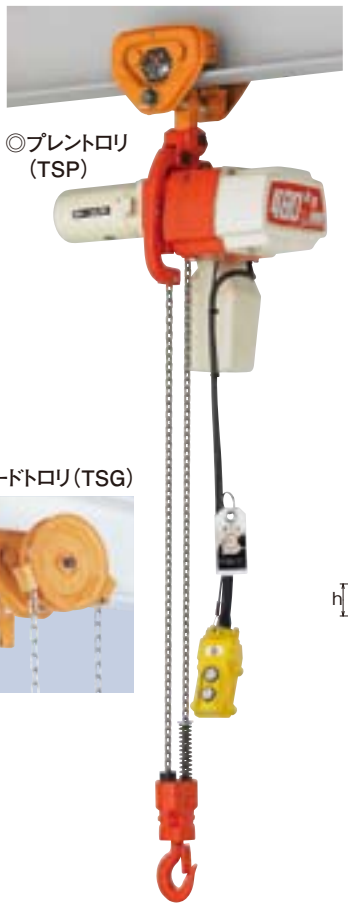

◎プレントロリ(TSP)

◎ギヤードトロリ(TSG)

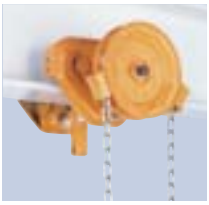

◎プレントロリ(TSP005結合)

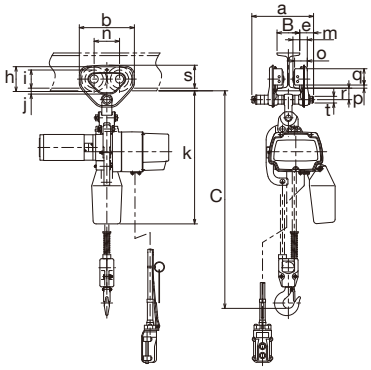

◎ギヤードトロリ(TSG005結合)

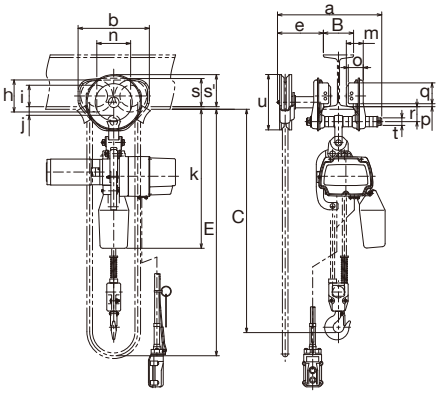

■諸元/寸法

形式		TSP005結合	TSG005結合
定格荷重 (kg)		480	480
標準揚程 (m)		3	3
ハンドチェーン長さ:E (m)		—	2.7
適用レール幅:B(mm)		(50),75,100	75,100,125
最小回転半径(mm)		1100	1300
質量 (kg)		25	34
フック間最小距離:C(mm)		520	535
寸法(mm)	k	454	469
	a	204	345
	b	182	236
	e	46	152
	h	82	106
	i	60	71
	j	19	28
	s	76	95
	s'	—	106
	m	47.5	56
	n	84	112
	o	42	50
	p	10	10
	q	54	69
	r	38	50
	t	22	25
	u	—	183

●適用レール幅は( )内数値の場合は直線レールのみでお使いください。
●適用レール幅は最大値300mmまでご用意していますので、お問合せください。
●a寸法はレール幅最大の場合の値です。

◎下記以外の仕様をご希望の際は、お問い合わせください。

ウォール形ジブクレーン

C形ビーム

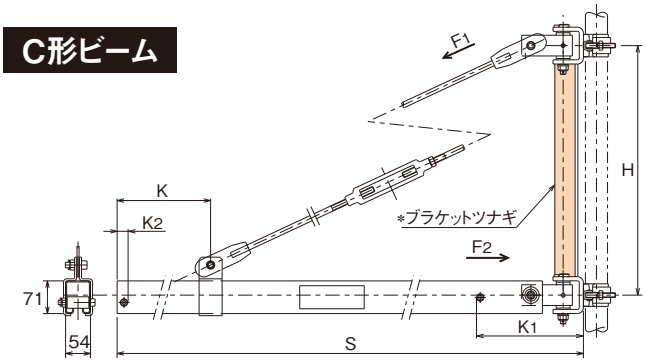

H形ビーム

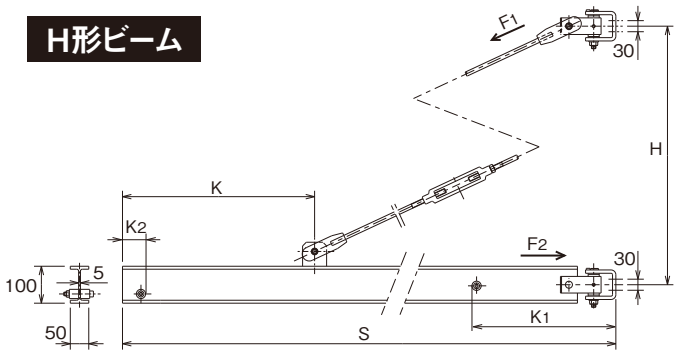

取付部
（一般作業用）

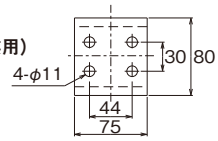

取付部
（建築現場用）

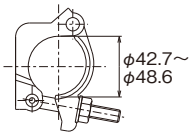

種 類	ビーム	形 式	定格荷重 (kg)	スパン S (m)	ブラケット間隔 H(m)	最大回転角度	質量 約(kg)	軸力(KN)		寸法(mm)			*ブラケットツナギ
								F_1	F_2	K	K_1	K_2	
一般作業用	C形	NWM13	125	2.5	0.7	180°	25	8.18	7.74	440	253	28	—
		NWM25	250	1.9			20	10.98	9.80	325			—
建築作業用		NWMG13	125	2.5			30	8.18	7.74	455	237		アングル製付
		NWMG25	250	1.9			25	10.98	9.80	340			角パイプ製付
一般作業用	H形	NWH25	250	2.8			39	17.93	17.35	503	390	62.5	—

L形ジブクレーン

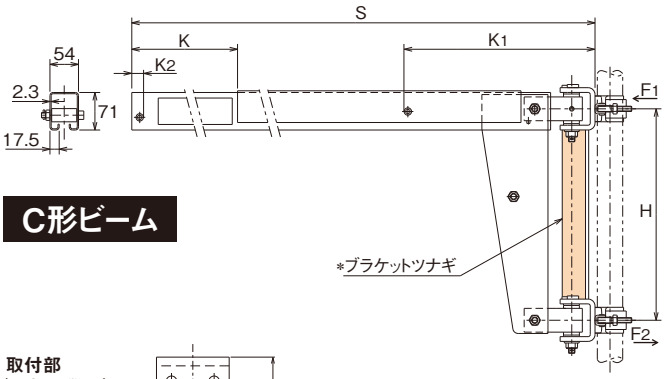

C形ビーム

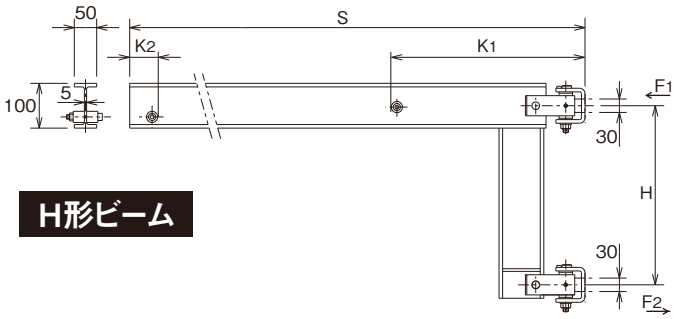

H形ビーム

取付部
（一般作業用）

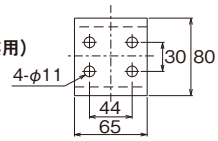

取付部
（建築現場用）

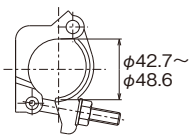

種 類	ビーム	形 式	定格荷重 (kg)	スパン S (m)	ブラケット間隔 H(m)	最大回転角度	質量 約(kg)	軸力(KN)		寸法(mm)			ブラケットツナギ
								F_1	F_2	K	K_1	K_2	
一般作業用	C形	NLM13	125	1.5	0.4	180°	23	6.66		440	367	81	—
		NLM25	250	1.0			20	7.94		240		36	—
建築作業用		NLMG13	125	1.5			27	6.66		440		81	アングル製付
		NLMG25	250	1.0			24	7.94		240		36	角パイプ製付
一般作業用	H形	NLH25	250	1.5				12.74		—	437	59	—

ウォール形用自立ポール

◎形式:NWP25

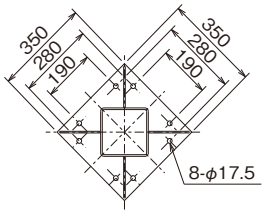

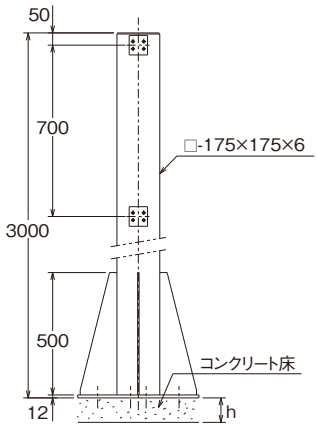

◎アンカー施工深さhは、P17の「アンカー施工」をご覧ください。

L形用自立ポール

◎形式:NLP25

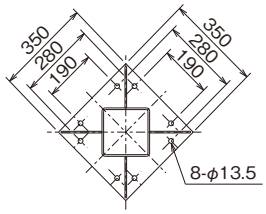

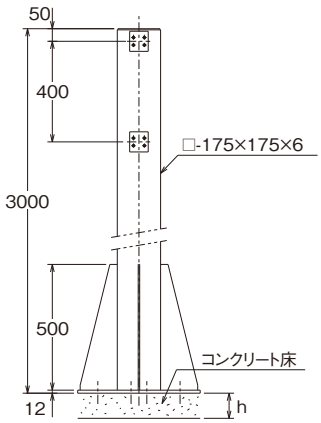

◎アンカー施工深さhは、P17の「アンカー施工」をご覧ください。

125kgピラー形ジブクレーン

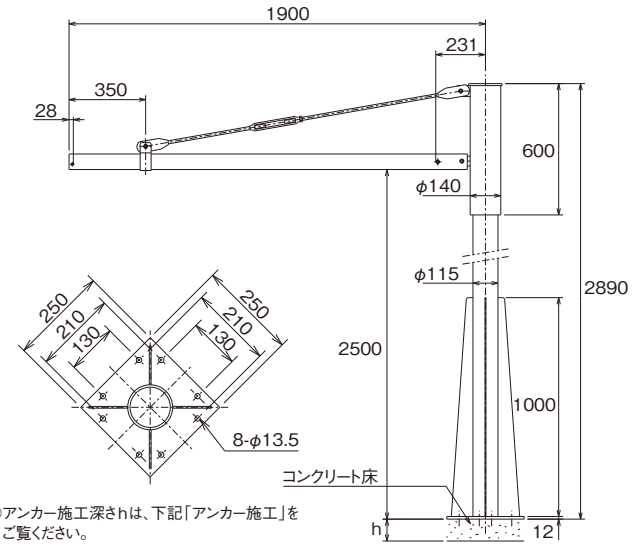

◎アンカー施工深さhは、下記「アンカー施工」をご覧ください。

定格荷重(kg)	形 式	ビーム	最大回転角度	質量約(kg)
125	NPM13	C形	360°	85

250kgピラー形ジブクレーン

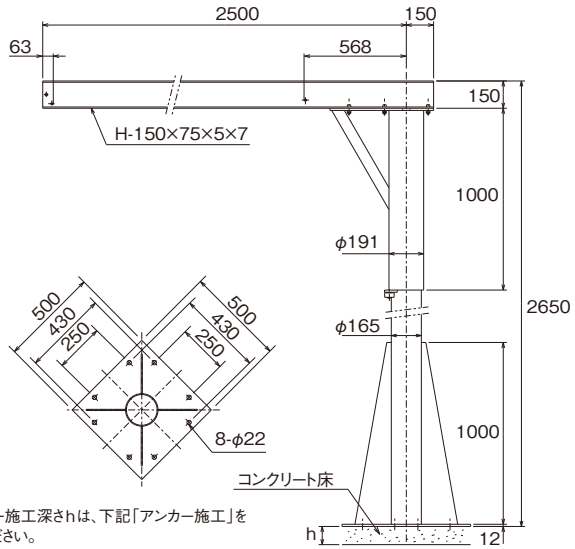

◎アンカー施工深さhは、下記「アンカー施工」をご覧ください。

定格荷重(kg)	形 式	ビームサイズ(mm)	最大回転角度	質量約(kg)
250	NPM25	H150×75×5	360°	180

125kg/250kgピラー形関節式ジブクレーン

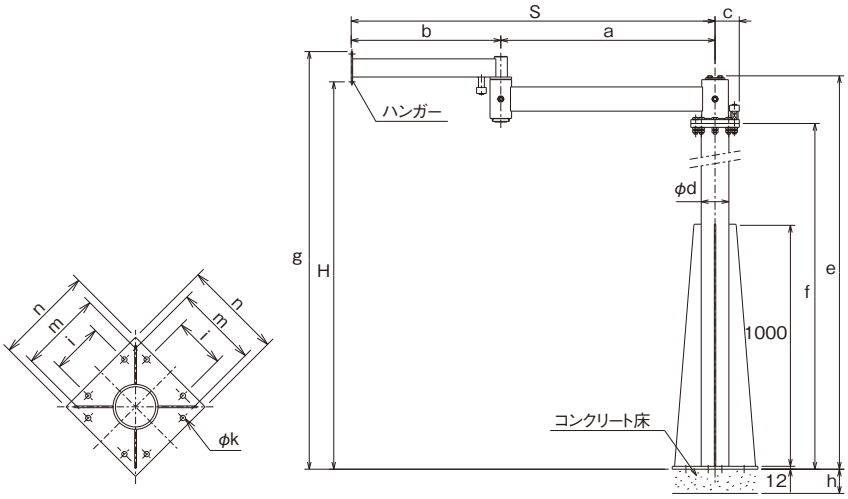

ハンガー

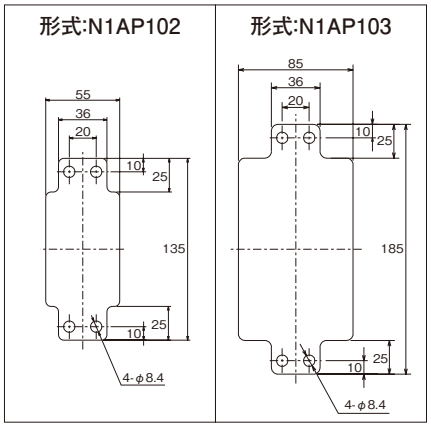

定格荷重(kg)	形 式	ビーム	最大回転角度	質量約(kg)	寸 法(mm)													
					S	H	a	b	c	d	e	f	g	k	i	m	n	h
125	NPK13	角パイプ	290°	95	1500	2800	885	615	100	115	2830	2630	2925	14	130	210	250	150以上
250	NPK25	角パイプ	280°	180	2000	2800	1175	825	135	165	2830	2575	2975	18	290	390	450	200以上

アンカー施工

ピラー形ジブクレーン・自立ポールを既存のコンクリート床に設置する場合

(ケミカルアンカー使用の場合)

床には鉄筋(φ6mm以上)が入っていること。
ケミカルアンカーのサイズは右表の通りとし、施工に当たっては取扱説明書をご参照ください。

種 類		h(mm)	ケミカルアンカー種類	ボルト寸法
自立ポール	ウォール形用	200以上	R-16	W5/8" または M16
	L形用	150以上	R-12	W1/2" または M12
125kgピラー形ジブクレーン		150以上	R-12	W1/2" または M12
250kgピラー形ジブクレーン		220以上	R-19	W3/4" または M20
125kg関節式ジブクレーン		150以上	R-12	W1/2" または M12
250kg関節式ジブクレーン		200以上	R-16	W5/8" または M16

関連製品・部品

◎下記以外の仕様をご希望の際は、お問い合わせください。

サドル

H形サドル

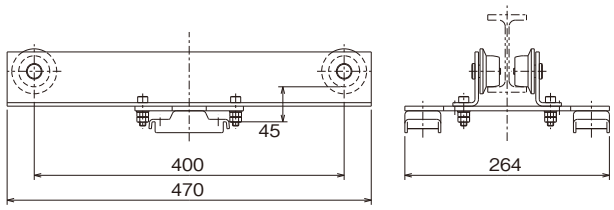

C形サドル

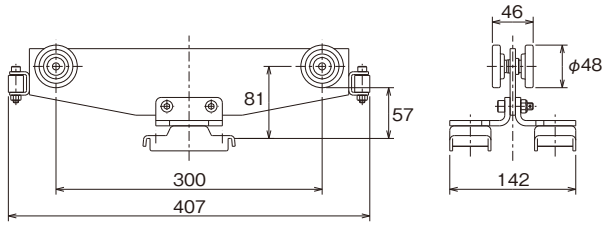

ビーム	形 式	定格荷重 (kg)	スパンS (m)	適合する走行レール幅(mm)	適合する横行レール幅(mm)	質量 約(kg)
H形	NMHH25	250	3	50/75 (H形ビーム)	50(H形ビーム)	5.3
	NMHC25				54(C形ビーム)	
C形	NMCH13	125	2.4	54 (C形ビーム)	50(H形ビーム)	3.0
	NMCC13				54(C形ビーム)	

ケーブルサポート付

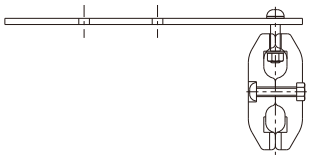

C形ビーム

記号	長さ(m)
NBC180	1.82
NBC270	2.73
NBC360	3.64

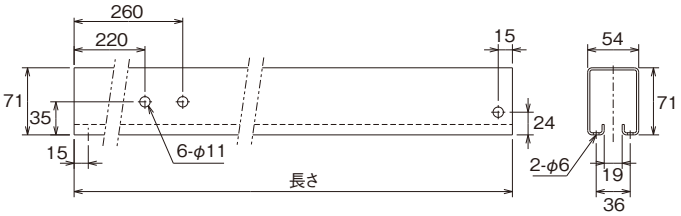

取付スパンと荷重

荷　　重(kg)	60	100	125	160	250
最長スパン(m)	3.2	2.5	2.2	1.9	1.6

ストッパA ◎記号:NBNA(C形ビーム用)

ストッパB ◎記号:NBNB(50mm幅H形ビーム用)

ストッパBは50mm幅専用部品です。75、100mm幅の場合は別途特殊部品となりますのでお問い合せください。

C形ビーム用継ぎカナグ

◎記号:HJ(奥行100mm)

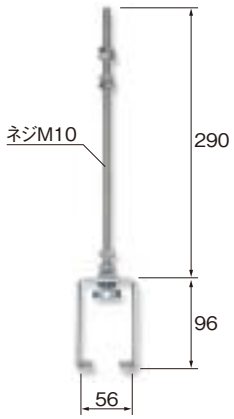

一般作業用取付カナグ

H形用

◎記号:HH2(50mm幅)

C形用

◎記号:HC2

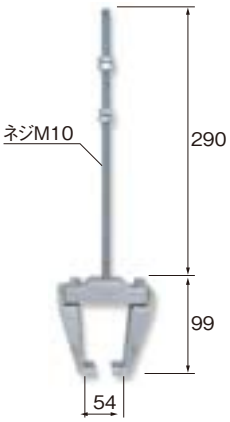

建築現場用取付カナグ

H形用

◎記号:HH1(50mm幅)

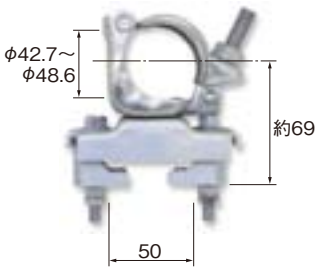

C形用

◎記号:HC1

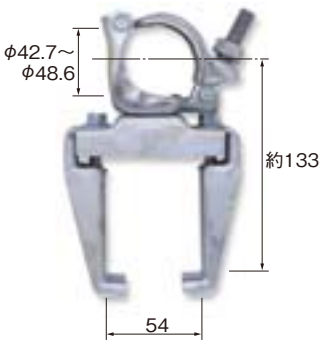

全国にゆき届いたキトーサービスネットワーク

北海道

大栄電機㈱	函館市海岸町17-21	0138-42-1594
㈱伊藤機械製作所	札幌市東区東雁来5条1-3-28	011-784-3633
㈲水野電機	旭川市六条通15 左6	0166-23-4562
㈲竹内電機商会	旭川市永山8条1-1-11	0166-24-7799
㈱T.S.電機工作所	帯広市東一条南7-9	0155-23-4768
㈲エスティテクノス	釧路市春採8-4-18	0154-92-3000
㈱坂野電機工業所	北見市北六条西6-4	0157-23-7561

東北

㈱山内電機商会	会津若松市七日町11-4	0242-22-5777
㈲須賀電機	仙台市宮城野区扇町5-9-20	022-232-5404
㈱ムトー電機	石巻市山下町2-5-1	0225-95-4433
㈱佐々木電機本店	盛岡市津志田町1-1-50	0196-36-3268
㈱八戸鉄工所	八戸市大字河原木字北沼15-7	0178-28-3830
山徳佐々木電機商会	青森市駒込蛍沢59-94	0177-41-0287
㈲穴山電機工業所	秋田市土崎港中央2-9-28	0188-45-1434
㈱朝倉電機	山形市北町1-4-1	0236-81-7327
(合資)山形電機新庄工業所	新庄市上金沢町4-7	0233-22-4127

関東

三幸㈱	日立市助川町2824-35 日立中央流通団地内	0294-23-8553
東興機械工業㈱	那珂郡東海村大字村松263-6	029-282-1434
三幸㈱(下妻工場)	結城郡八千代町川尻785-3	0296-48-1672
㈲エム・エム・ユーサービス	結城市大字結城12170-7	0296-32-3120
㈱シイネクレーンテクニカル	土浦市板谷1-710-38	029-831-2792
㈲鈴木電気商会	宇都宮市清住2-6-9	028-622-5952
中山電機㈱	高崎市江木町1019-1	0273-22-6156
㈱笠井電機(高崎出張所)	高崎市新保町198	0273-52-7117
㈱笠井電機(館林出張所)	館林市富士原町富士西1182-1	0276-74-5417
㈲光電気	沼田市高橋場町4640-5	0278-23-3912
㈱奈良電器	熊谷市問屋町3-4-19	048-524-5566
㈱笠井電機	鴻巣市大字宮前599-2	048-596-1771
㈲三幸クレーン	鶴ヶ島市大字三ツ木383-15	049-271-3331
㈱根本電機工業(埼玉サービス)	草加市清門町15	0489-42-1250
㈲三幸ホイスト	板橋区四葉2-28-14	03-5383-3251
㈱根本電機工業	墨田区亀沢4-20-8	03-3623-5512
㈲伊藤電機工業所	江戸川区篠崎町7-23-17	03-3679-2235
㈲福田電機工業	大田区大森東1-15-8	03-3762-6871
㈲森電機製作所	大田区大森東5-27-2	03-3766-7700
富士サービス工業㈱	小平市小川東町5-16-8	042-345-1800
㈲裕エンジニアリングサービス	府中市天神町3-16-2パレススメールA-305	042-369-8086
㈲藤原電機製作所	八王子市中野上町4-24-6	0426-25-5390
㈲西東京クレーンワタナベ	八王子市元八王子町3-2972-8	0426-63-4579
小松電機工業㈱	千葉市花見川区千種町49-13	043-259-4559
㈲伊藤電機工業所(千葉工場)	千葉市花見川区三角町116	043-259-9041
㈱天昌機電社	君津市人見1181	0439-55-5512
㈱天昌機電社(市原事業所)	市原市出津西1-2-44	0436-23-1088
㈱長誠クレーンサービス	富津市篠部1519-1	0439-87-5311
㈱日興工機	川崎市川崎区小川町19-1	044-211-0331
㈲フチベ電機工業	川崎市中原区北谷町95-43	044-542-5595
浪速産業㈱	横浜市金沢区福浦2-1-17	045-791-5651
㈲コバメンテナンス	横浜市港北区新吉田町5630-8	045-592-7275
渋川クレーンサービス	大和市大和南2-8-32	046-264-2210
㈲斉藤エンジニアリング	厚木市長谷1391-17	046-250-3787

信越

㈲大和電機工業	新潟市東区豊2-3-30	025-273-7177
㈲機器新潟サービス	新潟市西区新田516-2	025-262-0050
㈱イートラスト	長岡市北陽1-53-54	0258-21-2539
柏崎電工㈱	柏崎市田塚3-1-32	0257-23-1331
㈱サトーメック	上越市春日新田1-6-18	0255-43-2469
㈱竹村電機	長野市南長池449	026-241-4112
中村ジャッキ	松本市神林3939-1	0263-26-8863
㈲芝野電機	岡谷市本町4-1-16	0266-22-2086
遠山電機サービス	甲府市住吉2-6-16	055-235-0032
高橋電設	甲府市住吉1-17-1	055-222-8986

東海

誠電機商会	沼津市玉江町3-7	0559-32-4395
望月電機工業㈱	富士市伝法1242-4	0545-52-2058
㈱田中工機	富士市依田橋字江堀310-3	0545-32-2173
駿河機工	静岡市清水区七ツ新屋513-1	054-345-2906
㈱KDK	浜松市中区西丘町1013	053-438-2330
㈲上当電機工業所	裾野市葛山1104	055-997-1623
田中クレーンサービス	豊橋市飯村南2-19-13	0532-61-6705
㈱エスディケイ	豊橋市花田町越水6	0532-31-9325
㈲山田電設	岡崎市渡町大榎108	0564-33-6250
神星電機㈱	刈谷市丸田町3-21	0566-21-1714
東海ホイスト工業㈱	大府市大府町原48-2	0562-48-2191
㈲名古屋ホイスト工業所	名古屋市天白区笹原町307番地	052-846-2620
㈱後藤電機製作所	一宮市光明寺字南方11-1	0586-51-8861
シノブエンジニアリング㈱	稲沢市附島町西浦29-1	0587-35-2400
正栄電機㈱	恵那市長島町永田字城ヶ洞307-136	0573-26-2324
㈱ホクテック	四日市市平町19-8	0593-65-6226
㈲オザワ	津市久居明神町1490-17	0592-56-4679

北陸

㈱森山電機製作所	富山市今木町1-1	0764-41-2856
㈱金沢ホイスト	白山市平松町329-22	076-276-4646
㈲北陸ホイストサービス	福井市三ッ屋町13号11-2	0776-22-5437

近畿

㈱彦根電機製作所	彦根市大藪町20-22	0749-22-1654
㈲明阪ホイストサービス	枚方市津田北町2-34-12	072-858-2373
阪神重電サービス	寝屋川市豊里町6-5	072-832-7650
㈲白崎電工	門真市松生町3-4	06-6908-2812
安治川電機工業㈱	大阪市西区九条南2-28-13	06-6582-5173
㈲サンセイエンジニアリング	大阪市城東区中浜1-11-25	06-6965-6651
㈲共立電機製作所	東大阪市菱江3-11-31	0729-61-4690
㈲共栄エンジニアリング	交野市倉治3-27-6	072-892-8660
㈲浜田電機工	泉南市信達市場396-2	0724-82-5773
㈲前田電機工業所	和歌山市東紺屋町21	0734-24-4404
㈲ハマヤエンジニアリング	宝塚市安倉西4-608-2	0797-85-1588
㈲阿江電機	西脇市小坂町37-72	0795-22-7394
㈲大畑電機	宍粟市山崎町庄能406	0790-62-2049

中国

東洋電動工事㈱	岡山市南区浦安南町565-1	086-263-0114
㈲門永鉄工所	境港市昭和町5-23	0859-44-6200
㈲ハマ電機	出雲市天神町188-1	0853-22-7226
橋高工業㈱	福山市津之郷町大字津之郷62-1	084-951-2828
㈲呉港電機工業所	呉市海岸1-1-3	0823-25-5555
中松電機工業㈱	広島市南区宇品神田4-9-19	082-254-1222
中平電機工業㈱	東広島市安芸津町風早3164-4	0846-45-2832
前田物産	岩国市昭和町1-14-5	0827-22-4579
二葉電工㈱	周南市大字栗屋766	0834-25-1065
三島工業㈱	宇部市大字妻崎関作719-3	0836-41-7358
㈱クレーンメンテック(下関営業所)	下関市彦島角倉町1-9-7	0832-67-8831
㈲田口工業所	津山市高野本郷858	0868-26-2620
西村電機工業㈲	鳥取市古海505	0857-29-5556

四国

㈲制御設計	高松市中野町13-3	087-835-1171
丸昌㈱	高松市多肥上町2048-8	087-888-0880
㈲橋本利電業社	徳島市南島田町2-68-2	088-631-9203
㈲細川電機商会	高知市比島町3-20-2	0888-73-3910
佐藤電機工業所	新居浜市萩生443-1	0897-41-5025
㈲近藤電機	松山市土居田町330	089-973-2888

九州

㈱クレーンメンテック	北九州市小倉北区西港町63-3	093-561-1454
㈲田中電機製作所	福岡市博多区吉塚8-7-35	092-621-8614
共栄電機	多久市北多久町大字小侍2010-3	0952-75-6602
大機工業㈱	長崎市元船町11-6	0958-26-5385
㈲竹崎電機工業所	熊本市北区麻生田3-11-7	096-338-8254
野田電機工業㈱	大分市三佐6-2-68	0975-21-6190
㈲知花機械工業	宮崎市下北方町台木719	0985-24-2020
㈱協立電機製作所	鹿児島市七ッ島1-3-5	099-262-1661
㈲日昇エンジニアサービス	浦添市勢理客4-9-17	098-879-1035
エレテクス㈱	佐世保市柚木元町2673-10	0956-41-6717

◎カタログ記載の各々の製品は、それぞれの使用目的に応じ、関連法規や規格に基づき機能や性能が設計されております。お客様の設備機械の一部として組み込む等、予期せざる目的に使用された場合、製品の性能・機能の保証はもとより、予期せざる使用に起因した事故につきましても責任は負いかねます。また、改造は絶対に行わないでください。◎特殊な用途でご使用の場合には、予め当社にご確認ください。◎製品の輸出をお考えの場合は、向け先に応じて諸規格、規制があるため、事前に当社にご相談ください。◎本カタログに掲載されているものすべて（製品特許、商標、写真、デザイン、コピー、イラストなど）の無断転載、複製、転用を禁じます。◎本カタログ仕様は予告なしに一部変更する場合があります。

取扱店

KITO 株式会社キトー

■本社工場 〒409-3853 山梨県中巨摩郡昭和町築地新居2000
■東京本社 〒163-0809 東京都新宿区西新宿2-4-1 新宿NSビル9F TEL.03-5908-0173

札幌(011)864-3264	北関東(0283)24-5261	静岡(0537)61-1177	大阪(06)6907-0601
仙台(022)291-8145	千葉(043)206-0611	名古屋(052)726-8686	中四国(086)243-0882
新潟(025)247-1381	横浜(045)474-3951	北陸(076)262-3611	福岡(092)483-6861

■東部サービスグループ TEL.045-474-3952 ■西部サービスグループ TEL.06-6907-0611

お客様相談センター K TEL:0120-988-558 FAX:0120-988-228
E-mail: callcenter@kito.co.jp ◎受付時間 9:00～17:00(土・日・祝日を除く)

www.kito.co.jp

JMAQA-149 JMAQA-E172 ISO9001全社 ISO14001山梨本社工場

この印刷物に使用している紙の木材繊維は、適切に管理された森林から切り出されたものです。

VEGETABLE OIL INK

24.08(A.H)EDX03-20